IT EN

rovatti pompe
Products you can rely on

Elettropompe multistadio in acciaio inox AISI 304

AISI 304 casted stainless steel multistage electric pumps

Acquedottistica
Sistemi di irrigazione
Industria generica
Alimentazione idrica

Municipal water supply
Irrigation systems
General industry
Water supply

MEKX

Aspirazione assiale
Axial inlet

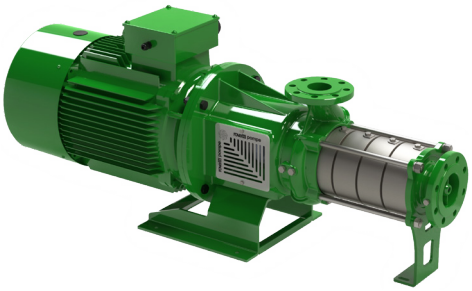

Rendimenti ai vertici del mercato
Elevati rendimenti uniti al campo di lavoro esteso rispetto alla portata nominale, garantiscono un basso consumo energetico.

Efficiency at the top of the market
The high efficiency and the wide operational range in relation to the nominal capacity result in low power consumption.

Dati generali - General data

Pompa Pump	Portata max. Capacity max.		Prevalenza max. Head max.		Potenza max. Power max.
	[m³/h]	*[US.gpm]*	[m]	*[ft]*	[kW]
MEKX80-50	80	*350*	250	*820*	37
MEKX80-70	100	*440*	250	*820*	55
MEKX100-100	140	*615*	250	*820*	90

MEKRX

Aspirazione radiale
Radial inlet

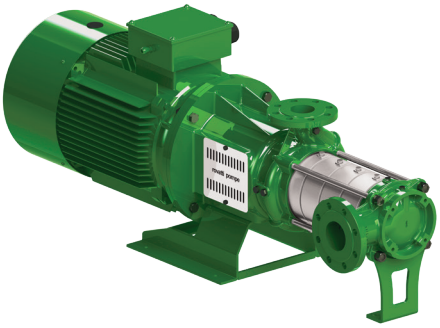

Versatili
Il corpo di aspirazione radiale ed il corpo di mandata a voluta possono essere ruotati per soddisfare diverse necessità di installazione.

Versatile
Radial suction body and volute delivery body can be rotated to meet different installation needs.

Dati generali - General data

Pompa Pump	Portata max. Capacity max.		Prevalenza max. Head max.		Potenza max. Power max.
	[m³/h]	*[US.gpm]*	[m]	*[ft]*	[kW]
MEKRX80-50	80	*350*	250	*820*	37
MEKRX80-70	100	*440*	250	*820*	55
MEKRX100-100	140	*615*	250	*820*	90

MEKVX

Esecuzione verticale
Vertical version

Compatte e modulari
Il design verticale compatto e modulare si traduce in un notevole risparmio di spazio e costi di installazione ridotti.

Compact and modular
The vertical compact and modular design results in significant space savings and reduced installation costs.

Dati generali - General data

Pompa Pump	Portata max. Capacity max.		Prevalenza max. Head max.		Potenza max. Power max.
	[m³/h]	*[US.gpm]*	[m]	*[ft]*	[kW]
MEKVX80-50	80	*350*	250	*820*	37
MEKVX80-70	100	*440*	250	*820*	55
MEKVX100-100	140	*615*	250	*820*	90

Twinner System®

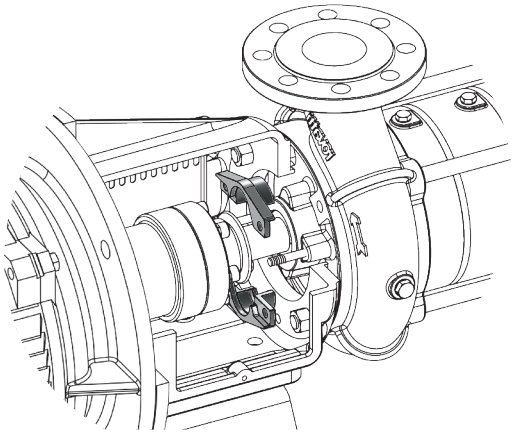

Tenuta meccanica a cartuccia
Cartridge mechanical seal

Easy&Fast®

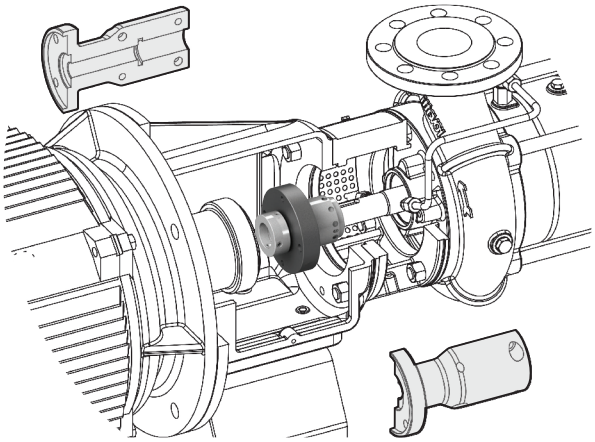

Le serie MEKX, MEKRX ed MEKVX sono elettropompe monoblocco accoppiate a motori elettrici normalizzati IEC mediante giunto rigido.

Massima resistenza alla corrosione e all'usura

L'assenza di ogni punto di saldatura e lo spessore di tutti i componenti idraulici in microfusione di acciaio inossidabile AISI 304 conferiscono una perfetta resistenza alla corrosione e all'usura.

Funzionamento silenzioso

In fase di progettazione è stata anche curata la riduzione del rumore idraulico. Un ulteriore livello di insonorizzazione è stato ottenuto grazie alla realizzazione dei corpi diffusori in microfusione.

Semplice manutenzione

I modelli con tenuta a premistoppa sono equipaggiati con la speciale flangia in due metà Twinner System® per sostituire gli anelli di baderna senza smontare il supporto dell'albero pompa. La tenuta meccanica a cartuccia EASY&FAST può essere sostituita senza smontare l'elettropompa grazie allo speciale giunto in due metà. La tenuta meccanica è flussata con il liquido pompato ed è anche predisposta per un flussaggio esterno.

Le serie MEKDV, MEKV ed MEK sono progettate per soddisfare i requisiti delle applicazioni idriche più diverse come sistemi di acquedottistica, irrigazione, industria generica ed alimentazione idrica.

MEKX, MEKRX ed MEKVX series are close-coupled electric pumps coupled to IEC standard electric motors by rigid coupling.

Significant corrosion and wear proof

The seamless construction and the thickness of all AISI 304 casted stainless steel hydraulic components assure high resistance to wear and corrosion.

Low noise functioning

During the design phase, attention was also paid to reducing hydraulic noise. An additional level of silencing was achieved by using microcasted diffuser bodies.

Easy maintenance

Models with stuffing box seal are equipped with the special two halves flange Twinner System® to replace packing rings without disassembly the pump shaft support.
The EASY&FAST cartridge mechanical seal can be replaced without disassembling the electric pump thanks to the special two halves coupling. The mechanical seal is flushed with the pumped liquid and is also ready for an external flushing.

MEKDV, MEKV and MEK series are designed to meet the requirements of many different water applications as municipal water supply, irrigation systems, general industry and water supply.

rovatti pompe

Team you can rely on

La forza di un Gruppo nel mondo

Fin dal 1952 Rovatti Pompe produce, sviluppa e distribuisce pompe centrifughe di superficie e di profondità continuando ad affermarsi come azienda leader a livello globale.

La vastissima gamma di pompe centrifughe, la consolidata esperienza acquisita sul campo ed il continuo perfezionamento della qualità produttiva riassumono le potenzialità che l'azienda mette a disposizione dei propri clienti.

Qualità e innovazione rappresentano lo spirito di tutte le scelte Rovatti Pompe: mentre un attivo programma di ricerca si concentra su innovazioni tecnologiche e rispetto dell'ambiente, lo studio di nuovi processi produttivi, lo sviluppo di soluzioni costruttive all'avanguardia e l'impiego di nuovi materiali permettono di migliorare progressivamente l'efficienza, l'affidabilità e la manutenzione di tutte le pompe Rovatti.
Il valore aggiunto di ogni collaboratore completa infine la forza motrice dell'intero gruppo Rovatti.

A powerful team in the world

Since 1952 Rovatti Pompe manufactures, develops and distributes centrifugal pumps for submersible and surface installations constantly asserting itself as a global leader.

The wide range of centrifugal pumps produced, the well-established experience in the field and the continuous production quality improvement summarize the potential fielded by the Company.

While an active research and development program focuses on technological innovations and environmental impact, the design of new production processes, the development of advanced technical solutions and the use of new materials allow the Company to steadily improve the efficiency, reliability and maintenance of all products.

The value of the employees finally complete the driving force behind the entire Rovatti group.

HEADQUARTERS

2000 DIVISION

IPERSOM DIVISION

MANAGEMENT SYSTEM CERTIFICATION DNV ISO 9001 · ISO 14001

HEADQUARTERS:
42042 FABBRICO (REGGIO EMILIA)
ITALY
Tel +39 0522 66 50 00
Fax +39 0522 66 50 20
info@rovatti.it
www.rovatti.it

2000 DIVISION:
42047 ROLO (REGGIO EMILIA)
ITALY
Tel +39 0522 66 72 17 / 0522 66 72 25
Fax +39 0522 66 09 79
info@rovatti.it
www.rovatti.it

IPERSOM DIVISION:
42042 FABBRICO (REGGIO EMILIA)
ITALY
Tel +39 0522 66 08 15
Fax +39 0522 66 02 70
info@rovatti.it
www.rovatti.it

BR_IG_MEKX-MEKVX-MEKRX_2507